概述

DH137 霍尔开关电路由反向电压保护器、电压调整器，霍尔电压发生器，差分放大器，史密特触发器和集电极开路输出级组成，能将变化的磁场讯号转换成数字电压输出。

产品特点

灵敏度高、抗应力、电压范围宽、可和各种逻辑电路直接接口

典型应用

高灵敏的无触点开关、直流无刷电机、直流无刷风机

极限参数（25℃）

电源电压 V_{CC}.....4.5-24V
输出负载电流 I_O.....25mA
工作温度范围 T_A .....-20～85℃
贮存温度范围 T_S .....-55～150℃

磁电转换特性图

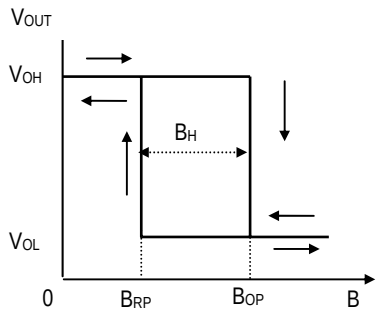

功能方框图

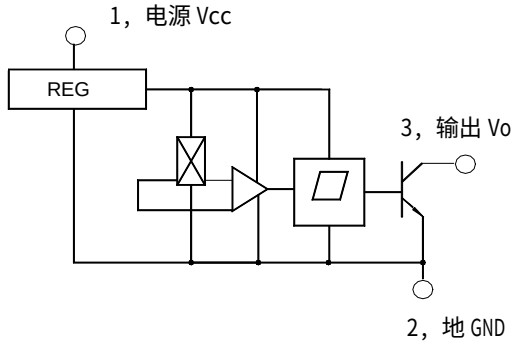

电特性 T_A=25℃

参　　数	符号	测试条件	量　　值			单位
			最小	典型	最大	
电源电压	V_{CC}		4.5	-	24	V
输出低电平电压	V_{out}	Iout=25mA，B>B_{OP}	-	200	400	mV
输出高电平电流	I_{OFF}	Vout=24V，B<B_{RP}	-	<0.05	10	μA
电源电流	I_{CC}	V_{CC}=24V 输出端开路	-	6	15	mA
输出上升时间	t_r	R_L=820Ω，C_L=20Pf	-	0.12	1.20	μS
输出下降时间	t_f	R_L=820Ω，C_L=20Pf	-	0.14	1.40	μS

磁特性 (V_{CC}=4.5～18V)

参 数	符号	量　　值			单 位
		最小	典型	最大	
工作点	B_{OP}	-	-	15	mT
释放点	B_{RP}	2	-	-	mT
回　差	B_H	6	-	8	mT

印章说明

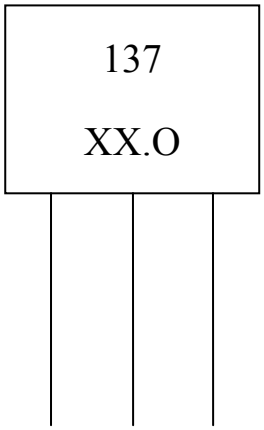

1 电源　2 地　3 输出

管腿说明：1.电源 2. 地 3.输出

使用注意

- ◆ 安装时要尽量减小施加到电路外壳或引线上的机械应力。
- ◆ 焊接温度要低于 260℃，时间小于 3 秒。
- ◆ 电路为 OC 输出，需要在 1，3 腿之间加一上拉电阻。

封装尺寸（mm)

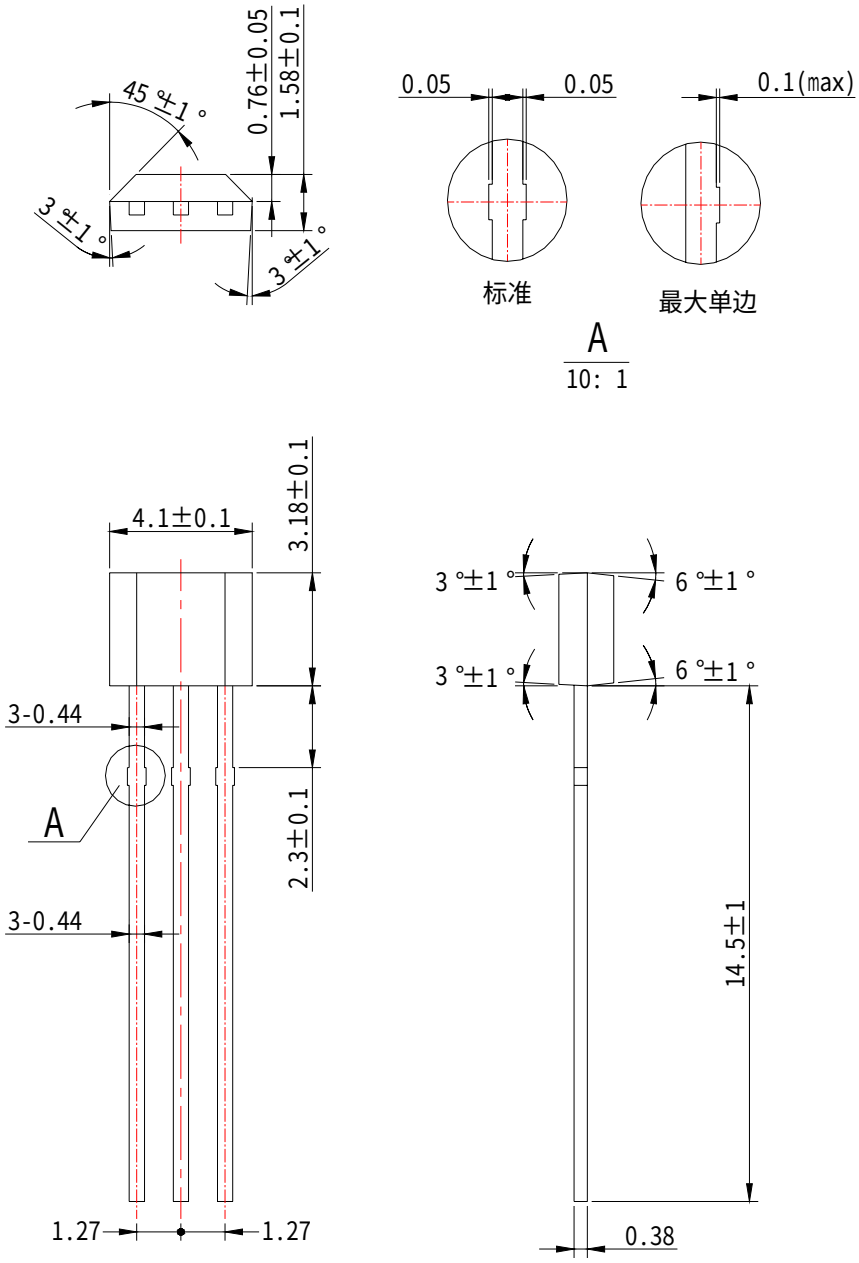
45°±1°
0.76±0.05
1.58±0.1
3°±1°
3°±1°
0.05
0.05
0.1(max)
标准
最大单边
A
10: 1
4.1±0.1
3.18±0.1
3-0.44
A
2.3±0.1
3-0.44
1.27
1.27
3°±1°
6°±1°
3°±1°
6°±1°
14.5±1
0.38